2.10
EQUIPAMIENTO DE ARMARIO Y OFICINA

SOLANELLAS

SECCIÓ FERRETERIA

ÍNDICE

- PANTALONEROS 2.10.4

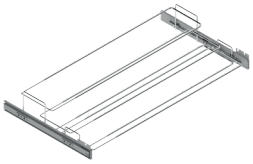

- ZAPATEROS 2.10.8

- COLGADORES BASCULANTES 2.10.12

- PERCHAS 2.10.13

- COLGADORES 2.10.14

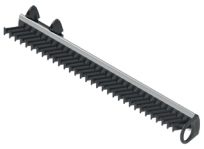

- CORBATEROS-CINTURONEROS 2.10.16

- CAJONES Y ESTANTES 2.10.19

- OTROS ACCESORIOS 2.10.23

- BARRAS DE ARMARIO 2.10.24

- CAMAS ABATIBLES 2.10.27

- SOMIERES Y CAMAS NIDO 2.10.28

- HERRAJES PARA MESA 2.10.30

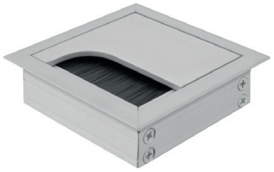

- PASACABLES 2.10.32

- EQUIPAMIENTO OFICINA 2.10.34

PANTALONERO EXTRAÍBLE

iNTOO®

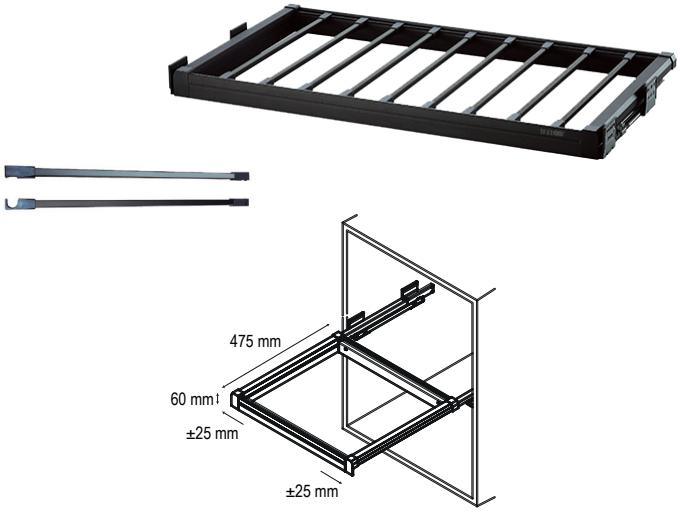

Complementos
Suplemento para guías (23mm):
Gris:
F3299020001
Moca:
F3299020002

Pantalonero de extracción total, con cierre silencioso y guías sincronizadas.
Altura 60 mm
Profundidad 475 mm
Ancho extensible ±25 mm por cada extremo.
Acabados blanco y moca.

PANTALONERO EXTRAÍBLE
35 KG

Ancho módulo	Ancho	Blanco	Moca
600 mm	564-614 mm	F329921766	F329921770
700 mm	664-714 mm	F329921767	F329921771
800 mm	764 - 814 mm	F329921768	F329921772
900 mm	864 - 914 mm	F329921769	F329921773
Varilla pantalonero		F329921845	F329921846

PANTALONERO MULTIFUNCIÓN EXTRAÍBLE

iNTOO®

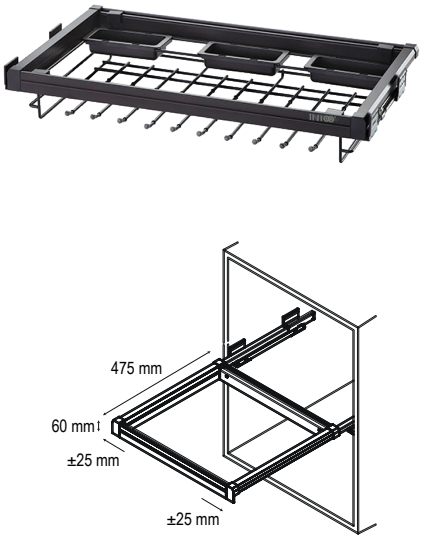

Complementos
Suplemento para guías (23mm):
Gris:
F3299020001
Moca:
F3299020002

Pantalonero de extracción total, con cierre silencioso y guías sincronizadas.
Altura 140 mm
Profundidad 475 mm
Ancho extensible ±25 mm por cada extremo.
Acabados blanco y moca.

PANTALONERO MULTIFUNCIÓN EXTRAÍBLE
35 KG

Ancho módulo	Ancho	Blanco	Moca
600 mm	564-614 mm	F329921774	F329921777
700 mm	664-714 mm		F3299217771
800 mm	764 - 814 mm	F329921775	F329921778
900 mm	864 - 914 mm	F329921776	F329921779

PANTALONERO EXTRAÍBLE

MENAGE CONFORT

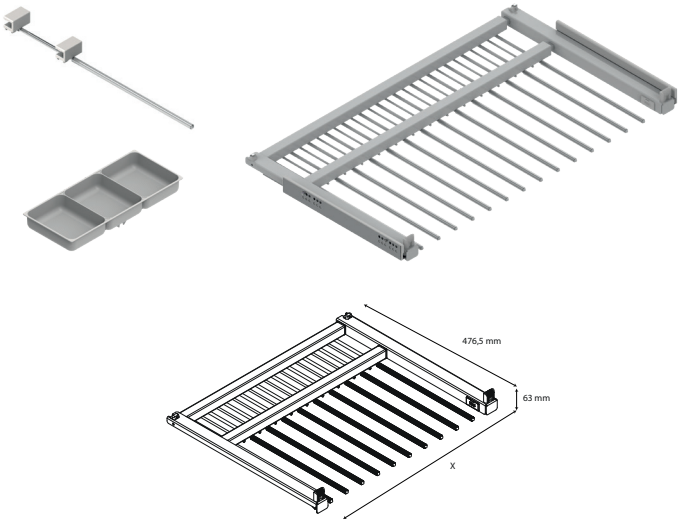

Pantalonero extraíble, con guía Hettich de extracción total y cierre amortiguado. Ancho extensible.
Altura 63 mm
Profundidad mínima de módulo: 486 mm
Acabado acero cromado.
Carga máxima: 30 kgs
Bandeja accesorios opcional.

Complementos
Distanciador 10 mm guía
Gris:
F327342103314

PANTALONERO EXTRAÍBLE 30 Kgs.

Ancho (X)	Descripción	Código
700-800	12 varillas	F327342110014
800-900	14 varillas	F327342111014
Varilla adicional		F327342089014
Bandeja accesorios		F327342100314

PANTALONERO LATERAL EXTRAÍBLE

MENAGE CONFORT

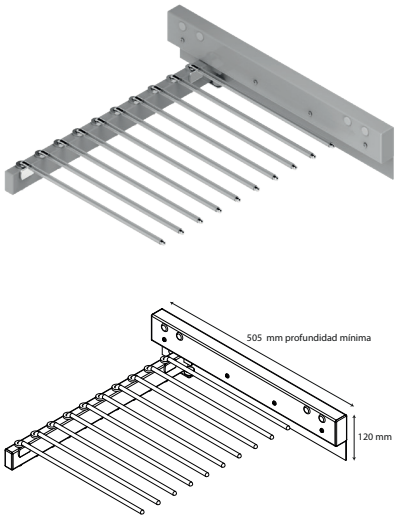

Pantalonero de extracción parcial, para 10 pantalones, varillas con funda antideslizante.
Altura 120 mm
Profundidad mínima de módulo: 505 mm
Acabado plata y acero cromado.

PANTALONERO LATERAL EXTRAÍBLE

Descripción	Código
10 varillas	F327339010014

PANTALONERO DOBLE SUJECIÓN BASAL

MENAGE CONFORT

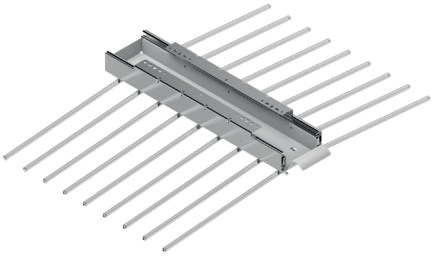

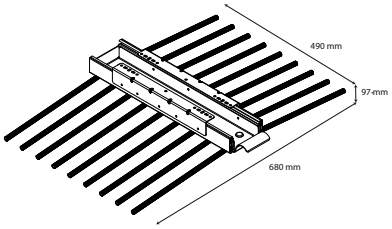

Pantalonero extraíble, con 18 varillas y bandeja porta-objetos y guía con cierre amortiguado.
Altura 97 mm
Profundidad mínima de módulo: 500 mm
Acabado acero cromado.

PANTALONERO DOBLE BASAL

Descripción	Código
18 varillas	F327339074014

PANTALONERO SUJECIÓN BASAL

MENAGE CONFORT

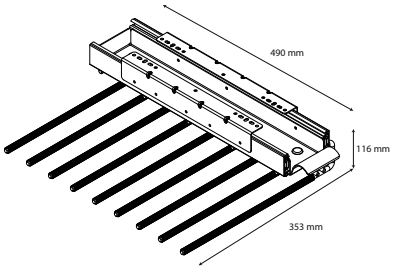

Pantalonero extraíble de 9 varillas con funda antideslizante y reversible. Con bandeja porta-objetos y guía de cierre amortiguado.
Altura 116 mm
Profundidad mínima de módulo: 500 mm
Acabado acero plata y acero cromado.

PANTALONERO BASAL

Descripción	Código
9 varillas	F327339073014

PANTALONERO SUJECIÓN BASAL

MENAGE CONFORT

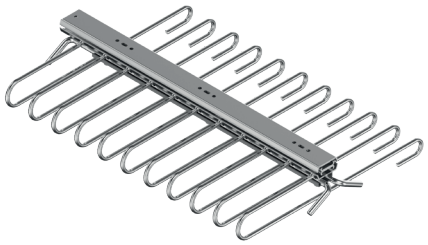

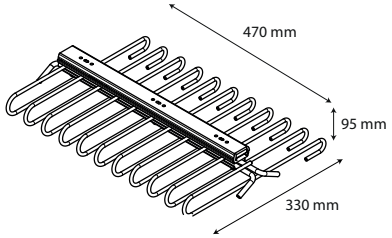

Pantalonero de extracción total, para 11 pantalones y reversible.
Altura 95 mm
Profundidad mínima de módulo: 480 mm
Acabado acero cromado.

PANTALONERO BASAL

Descripción	Código
11 varillas	F327339055014

PANTALONERO BASAL

iNTOO®

340x470x100 : 11 ganchos

PANTALONERO BASAL

Descripción	Código
11 ganchos	F3299010001

ZAPATERO GIRATORIO 360º

iNTOO®

Zapatero giratorio de extracción total, con amortiguador de giro.
Altura 1400-1650 mm / 2000-2250 mm
Profundidad 365 mm
Profundidad módulo: 400 mm
Ancho 800 mm
Acabados blanco y moca.
Carga máxima: 32 kgs

ZAPATERO GIRATORIO 360º
32 KG

Altura	Descripción	Blanco	Moca
1400-1650 mm	8 baldas	F329926864	F329926865
2000-2250 mm	12 baldas	F329926866	F329926867

ZAPATERO EXTRAÍBLE

iNTOO®

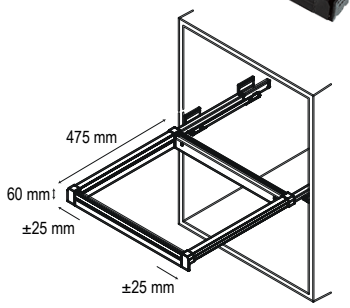

Complementos
Suplemento para guías (23mm):
Gris:
F3299020001
Moca:
F3299020002

Zapatero de extracción total, con cierre silencioso y guías sincronizadas.
Altura 180 mm
Profundidad 475 mm
Ancho extensible ±25 mm por cada extremo.
Acabados blanco y moca.
Carga máxima: 35 kgs

ZAPATERO EXTRAÍBLE
35 KG

Ancho módulo	Ancho	Blanco	Moca
600 mm	564-614 mm	F329921780	F329921784
700 mm	664-714 mm	F329921781	F329921785
800 mm	764 - 814 mm	F329921782	F329921786
900 mm	864 - 914 mm	F329921783	F329921787

ZAPATERO EXTRAÍBLE EXTENSIBLE FRONTAL

MENAGE CONFORT

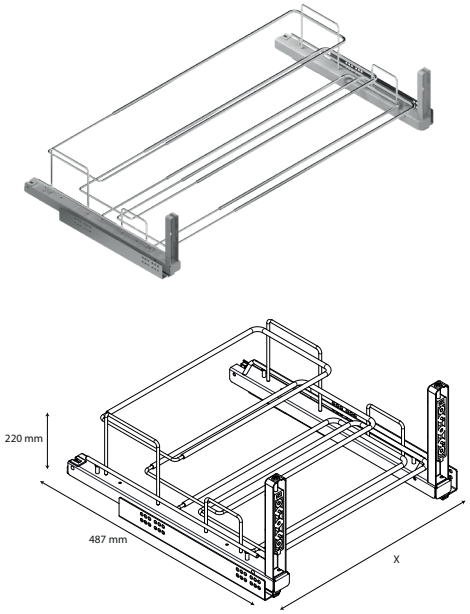

Zapatero extraíble con guías Quadro Hettich con extracción total y cierre amortiguado.
Altura 220 mm (mínima altura ocupada 235 mm).
Profundidad mínima: 497 mm
Ancho extensible de 450 a 1000 (según modelo).
Acabado acero cromado.
Carga máxima: 30 kgs.

ZAPATERO EXTRAÍBLE EXTENSIBLE FRONTAL. 30 Kgs.

Ancho	Ac. Cromado
450-650 mm	F327339104014
640-1000 mm	F327339105014

ZAPATERO EXTRAÍBLE EXTENSIBLE

MENAGE CONFORT

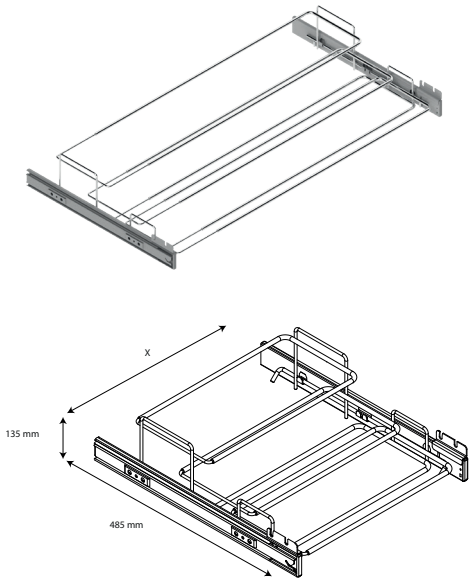

Zapatero extraíble con guías correderas de absorción automática y extracción total.
Altura 135 mm (mínima altura ocupada 200 mm).
Profundidad mínima: 495 mm
Ancho extensible de 450 a 1000 (según modelo).
Acabado acero cromado.

Complementos
Distanciador 20 mm guía Gris:
F327338140314

ZAPATERO EXTRAÍBLE EXTENS.

Ancho	Ac. Cromado
450-650 mm	F327339098014
640-1000 mm	F327339099014

ZAPATERO EXTRAÍBLE

450 mm de profundidad. Escuadras incluidas para la colocación de frontal.

ZAPATERO EXTRAÍBLE
450 - 1000 mm

Ancho	Código
450 - 600 mm	F3253108HP450
400 - 600 mm	F3299010005
600 - 1000 mm	F3299010006

ZAPATERO EXTENSIBLE

MENAGE CONFORT

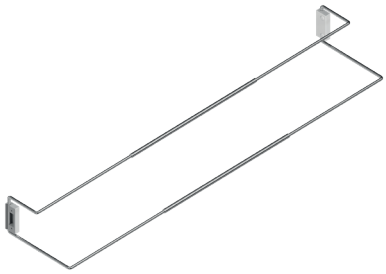

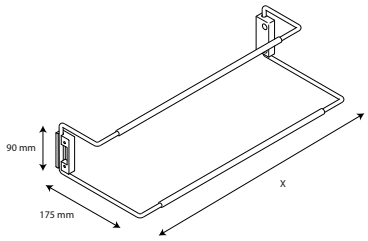

Zapatero extensible. Permite succión lateral e inferior (p.ej. en balda).
Altura 90 mm (mínima altura ocupada 220 mm).
Profundidad mínima de módulo: 240 mm.
Anchos de 450 a 960 (según modelos)
Acabado acero cromado.

ZAPATERO EXTENSIBLE

Ancho	Ac. Cromado
450 - 630 mm	F327339000014
620 - 960 mm	F327339002014

ZAPATERO FIJO

MENAGE CONFORT

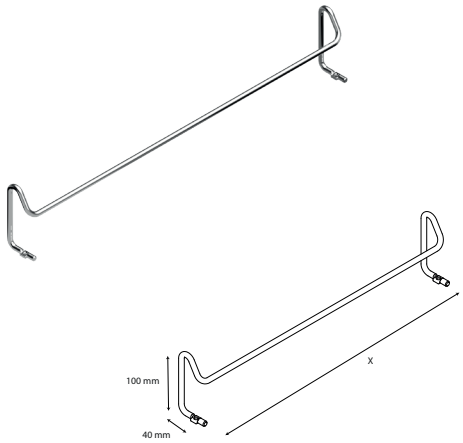

Zapatero fijo para estante extraíble.
Altura 100 mm (mínima altura ocupada 170 mm).
Profundidad mínima de estante (2 filas): 500 mm
Acabado acero cromado.

ZAPATERO FIJO

Ancho	Ac. Cromado
430 mm	F327339025014
530 mm	F327339026014
730 mm	F327339027014

COMPÁS ZAPATERO

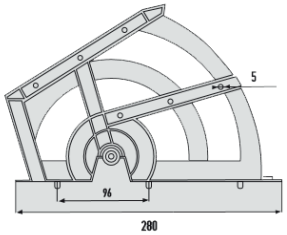

COMPÁS ZAPATERO

Descripción	Código
Blanco	F3226AM57981
Marrón	F3226AM57982

ZAPATERO EXTRAÍBLE

Otros modelos de accesorio de interior de armario disponibles bajo pedido.

COLGADOR BASCULANTE

iNTOO®

CON PISTON RETENEDOR

Ancho módulo	Blanco
830 - 1150 mm	F329923815

COLGADOR BASCULANTE 10 KG

Ancho módulo	Plata	Moca
450 - 600 mm	F329923811	F329921809
600 - 830 mm	F329923813	F329921810
830 - 1150 mm	F329923815	F329921811

Colgador basculante extensible.
Altura 820 mm
Anchura: de 450 a 1150 mm
Profundidad: 140 mm
Carga máxima: 10 kgs

SOPORTE ELEVADOR

servetto

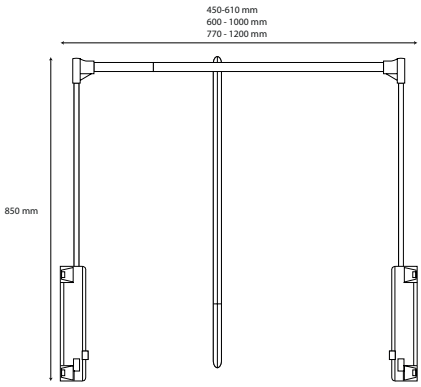

COLGADOR ABATIBLE PLATA 440 - 1200 mm 10 Kgs.

Ancho módulo	Código
440-600 mm	F3268G4461
600-1000 mm	F3268G60100
770-1200 mm	F3268G77120

Soporte elevador.
Extensible: de 440 a 1200.
Altura: 850 mm
Profundidad mínima de módulo: 480 mm
Altura mínima de módulo: 850 mm + 620 mm
Peso máximo: 10 kgs
Acabado: Ac. Plata

Complementos
Jgo. Soporte distanciador
Gris:
F327341037314

PERCHA TRAJE

MENAGE CONFORT

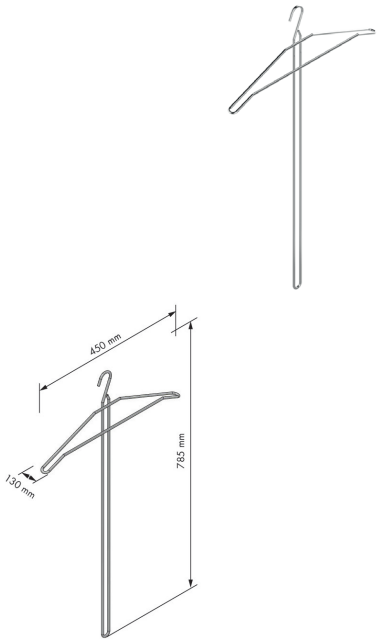

PERCHA TRAJE

Descripción	Código
Cromado	F327339013014

Percha para trajes.

SOPORTE COLGADOR PLEGABLE

MENAGE CONFORT

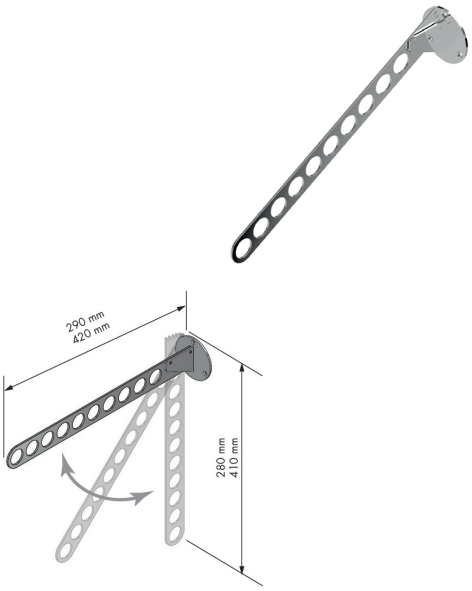

Soporte colgador plegable.
Para 6 o 10 perchas.
Ancho (plegado): 75 mm
Largo (plegado): 75 mm
Altura: 280 o 410 mm
Acabado: Ac. Cromo

SOPORTE COLGADOR PLEG.

Descripción	Código
6 perchas	F327339056014
10 perchas	F327339045014

COLGADOR PERCHAS EXTRAÍBLE

iNTOO®

Colgador de perchas extraíble, con cierre silencioso.
Acabados en Blanco y Moca.
Profundidad: 445 mm
Altura 160 mm
Capacidad máxima: 8 kgs.

COLGADOR EXTRAÍBLE

Descripción	Código
Blanco	F329921802
Moca	F329921803

COLGADOR EXTRAÍBLE

MENAGE CONFORT

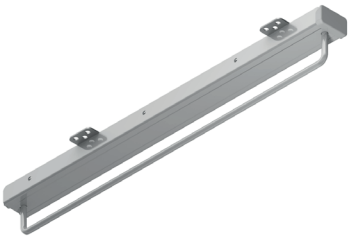

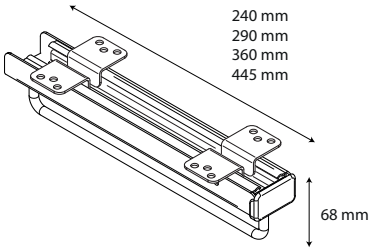

Soporte perchas extraíble.
Altura 56 mm
Ancho 68 mm
Largo: 240 - 290 - 360 - 445 mm
Acabado Acero Plata
Carga máxima: 15 kgs

COLGADOR EXTRAÍBLE

Descripción	Código
240 mm	F327342073014
290 mm	F327342074014
360 mm	F327342075014
445 mm	F327342076014

COLGADOR EXTRAÍBLE

COLGADOR EXTRAÍBLE
250 / 500 mm

Descripción	Código
250 mm	F323210731025
300 mm	F323210731030
350 mm	F323210731035
400 mm	F323210731040
450 mm	F323210731045

COLGADOR EXTRAÍBLE

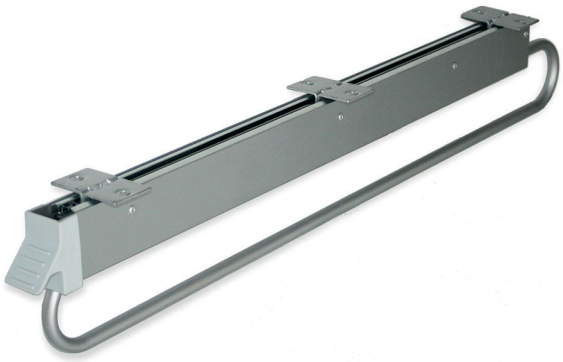

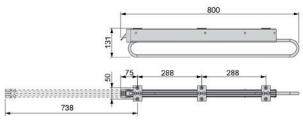

COLGADOR EXTRAÍBLE
800 mm /EXT. 650 mm

Descripción	Código
800 mm	F328307005725

CORBATERO-CINTURONERO EXTRAÍBLE

iNTOO®

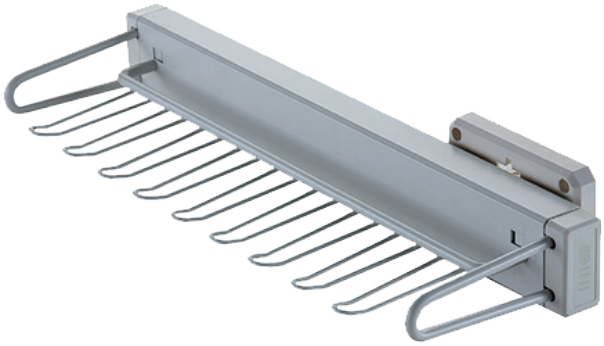

Corbatero cinturonero con cierre silencioso.
Profundidad: 445 mm
Altura: 85 mm
Ancho: 170 mm
Carga máxima: 4 kgs
Acabado: Blanco y Moca.

CORBATERO-CINTURONERO EXTRAÍBLE

Descripción	Código
Blanco	F329921804
Moca	F329921805

CORBATERO-CINTURONERO EXTRAÍBLE

MENAGE CONFORT

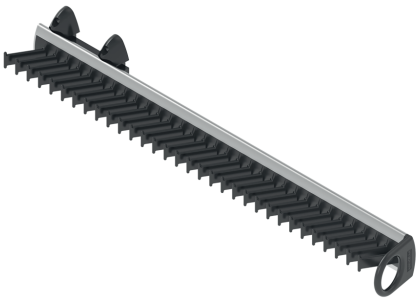

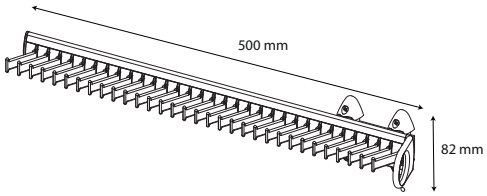

Corbatero cinturonero extraíble en acabado Aluminio Plata / ABS negro y Aluminio Plata / ABS transparente
Altura: 82 mm
Ancho: 76 mm
Profundidad: 500 mm (Profundidad mínima: 510 mm)

CORBATERO-CINTURONERO EXTRAÍBLE

Descripción	Código
Al. Plata / ABS Negro	F327339042214
Al. Plata / ABS Transp.	F327341042214

CORBATERO-CINTURONERO EXTRAÍBLE CON GUÍA

MENAGE CONFORT

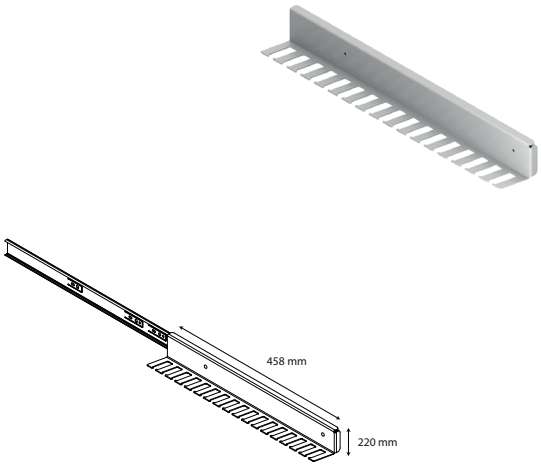

Corbatero-cinturonero con guía corredera de cierre amortiguado con capacidad para 18 corbatas y cinturones.
Altura: 55 mm
Ancho: 70 mm
Largo: 458 mm
Acabado Acero plata.

CORBATERO CINTURONERO EXTRAÍBLE

Descripción	Código
Derecha	F327339068014
Izquierda	F327339069014

CORBATERO-CINTURONERO FIJO

MENAGE CONFORT

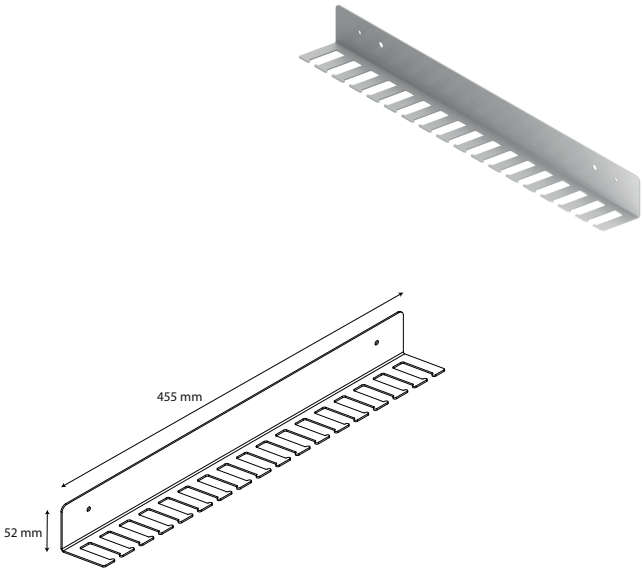

Corbatero- cinturonero con capacidad para 18 corbatas y cinturones.
Altura: 52 mm
Largo: 495 mm
Ancho: 58 mm

CORBATERO-CINTURONERO

Descripción	Código
Acero plata	F327339067014

CORBATERO-CINTURONERO PLEGABLE

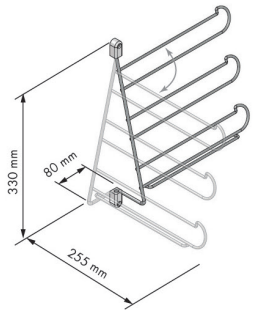

CORBATERO-CINTURONERO PLEGABLE

Descripción	Código
Cromado	F327339008014

Corbatero cinturonero abatible de sujeción lateral.

SOPORTE PAÑOS EXTRAÍBLE

MENAGE CONFORT

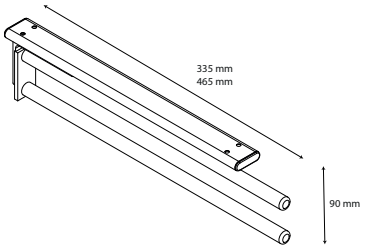

SOPORTE PAÑOS EXTRAÍBLE

Descripción	Código
335 mm	F327338177214
465 mm	F327338178214

Soporte paños extraíble con montaje en la pared superior o lateral del mueble.
Acabado en aluminio plata.
Altura: 40 mm
Ancho: 90 mm

JOYERO EXTRAÍBLE

iNTOO®

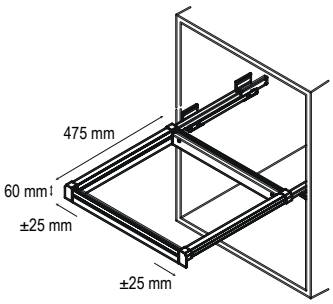

Complementos
Suplemento para guías (23mm):
Gris:
F3299020001
Moca:
F3299020002

Cajón organizador joyero extraíble, con guías sincronizadas y cierre silencioso.
Material interior de fieltro.
Altura 80 mm
Profundidad 475 mm.
Carga máxima: 35 Kgs.

JOYERO EXTRAÍBLE
35 KG

Ancho módulo	Ancho	Blanco	Moca
600 mm	564-614 mm	F329921728	F329921731
800 mm	764 - 814 mm	F329921729	F329921732
900 mm	864 - 914 mm	F329921730	F329921733

CAJÓN ORGANIZADOR CON 2 TAPAS

iNTOO®

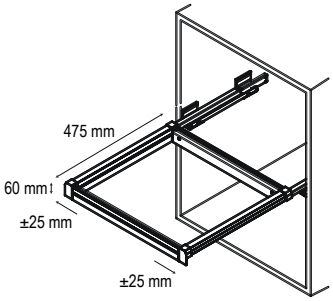

Complementos
Suplemento para guías (23mm):
Gris:
F3299020001
Moca:
F3299020002

Cajón organizador extraíble, con guías sincronizadas y cierre silencioso y 2 tapas.
Material interior de fieltro.
Altura 80 mm
Profundidad 475 mm.
Carga máxima: 35 Kgs.

CAJÓN ORGANIZADOR CON 2 TAPAS
35 KG

Ancho módulo	Ancho	Moca
900 mm	864 - 914 mm	F329921737

CAJÓN CRISTAL

iNTOO®

Cajón de cristal, con guías sincronizadas y cierre silencioso.
Ancho de 564 mm para módulo de 600 mm. (Otras medidas bajo pedido).
Altura: 130 mm
Profundidad: 450 mm
Carga máxima: 30 Kgs.

CAJÓN CRISTAL

Descripción	Código
Blanco	F329921789
Moca	F329921793

CAJÓN METÁLICO

iNTOO®

Cajón metálico.
Ancho de 564 mm para módulo de 600 mm. (Otras medidas bajo pedido).
Altura: 130 mm
Profundidad: 475 mm
Carga máxima: 35 Kgs.

CAJÓN METÁLICO

Descripción	Código
Blanco	F329921752

JUEGO ESTANTE EXTRAÍBLE

MENAGE CONFORT

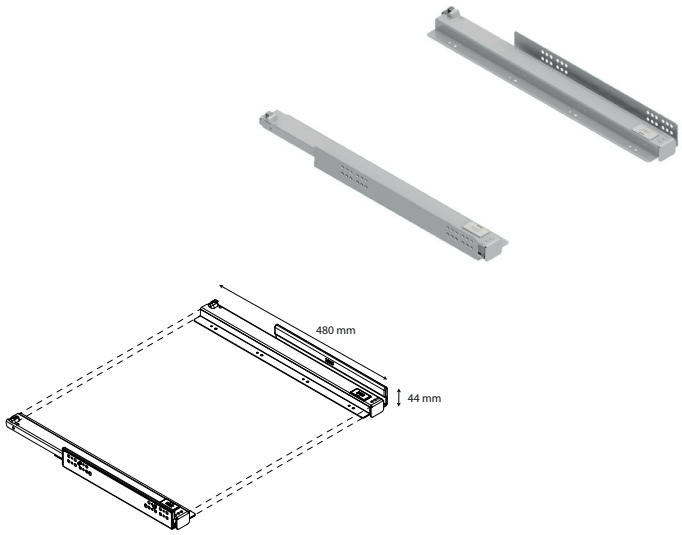

Juego estante extraíble.
Adaptable para baldas de 16/19 mm de grosor. Guías Quadro Hettich con extracción total y cierre amortiguado. Carga máxima 30 kg.
Altura 44 mm
Profundidad: 480 mm

Complementos
Distanciador 10 mm guía
Gris:
F327342103314

JUEGO ESTANTE EXTRAÍBLE

Descripción	Código
Acero plata	F327342087014
Antracita	F327342087007

GUÍA OCULTA CON FRENO PROGRESIVO PARA ESTANTES Y BLOQUEO

blum

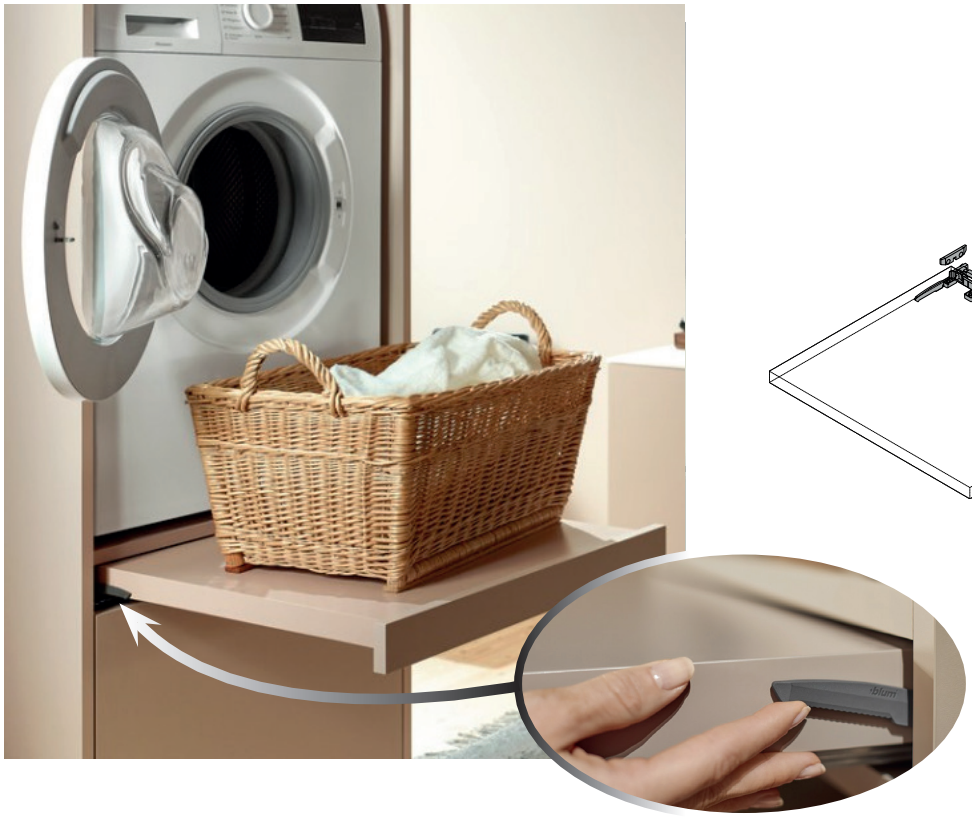

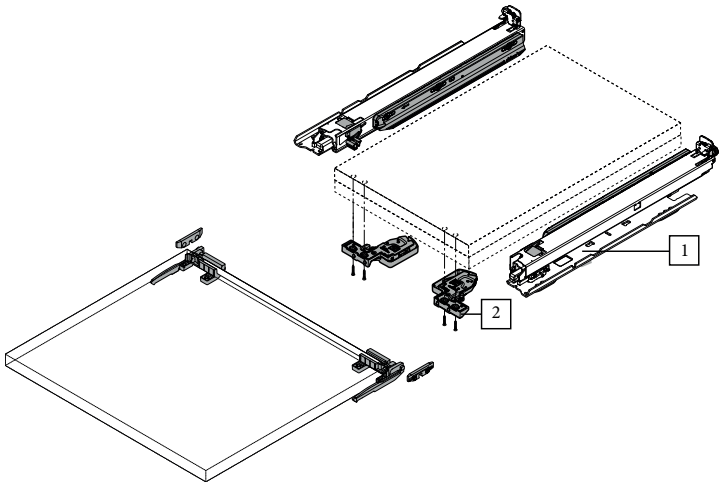

GUÍA OCULTA PARA ESTANTES FRENO PROGRESIVO Y BLOQUEO 40 Kgs.

Descripción	Código
Guía 50 cms	F2984760H500BU
Gatillos acoplamiento	F2984T511760
Set piezas bloqueo estante	F298400SPB16
Varilla sincronizada bloqueo	F298400SPBV

Extracción total con freno, 50 kgs de carga, valido para costado de 16 y 19 mm. Altura regulable 0-4 mm.

PERFIL FRONTAL FRENTE BALDA

MENAGE CONFORT

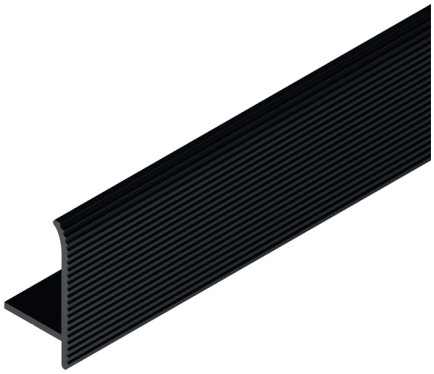

PERFIL FRONTAL

Descripción	Código
Acero plata	F327346033214
Antracita	F327346033207

Accesorio para montar como frente de balda.
2 mts.

TABLA DE PLANCHAR

iNTOO®

Tabla de planchar con guías sincronizadas y cierre silencioso.
Altura: 138 mm
Anchura: 300 mm
Profundidad: 440 mm
Tabla extendida: 800 mm
Carga máxima: 20 kgs.

TABLA DE PLANCHAR

Descripción	Código
Plata	F329921806

PROTECTOR MANGAS / SOPORTE TRAJE

MENAGE CONFORT

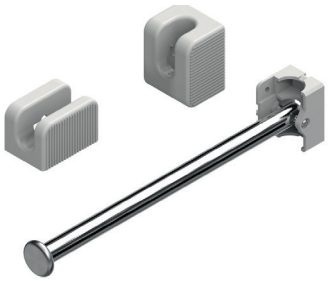

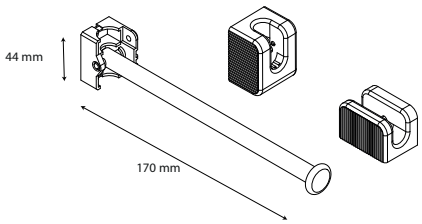

Protector de mangas o soporte de traje según posición.
Altura: 221 mm
Ancho: 35 mm
Largo: 29 mm
Acabado Acero Inoxidable / ABS plata

JUEGO ESTANTE EXTRAÍBLE

Descripción	Código
Ac. Inox. /Acero plata	F327342095014

BARRA COLGADOR

iNTOO®

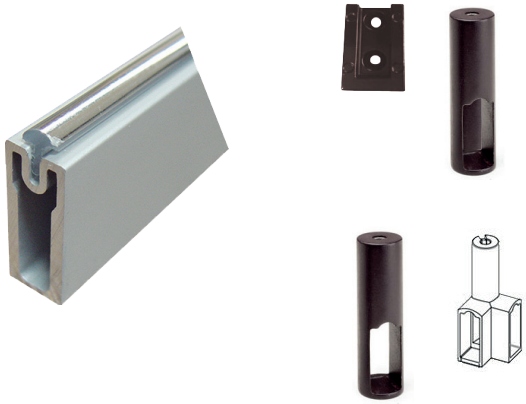

Barra de armario para perchas con nervio de nylon para impedir el deterioro de la pintura.
Medida: 33 x 12 mm.
Barras de 3 mts.
Los soportes centrales y laterales con sujeción superior tienen una altura de 75 mm.

BARRA COLGADOR 33x12 mm

Descripción	Plata	Moca
Barra 3 mts	F3299010801	F3299010901
Soporte lateral	F3299010802 F3299010806	F3299010902 F3299010807
Soporte lateral cilíndrico	F3299010803	F3299010903
Soporte central cilíndrico	F3299010804	F3299010904
Soporte de angulo 90º	F3299010805	F3299010905

BARRA COLGADOR CON LED

MENAGE CONFORT

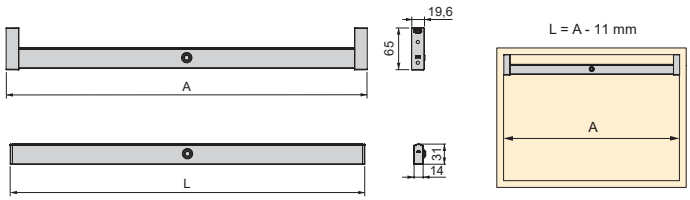

La Barra para armario con luz LED Polux posee un sensor de movimiento que facilita el encendido y apagado a través de la captación de movimiento con un rango de detección menor a 1,5 metros, la luminaria se apagará en el transcurso de los 45 segundos después de no percibir movimiento. Puede ser instalado en un hueco de armario de 858 mm siendo acomodado a espacios menores cortando la barra. Su montaje consiste en atornillar la barra a los laterales del espacio donde se instale. Los materiales utilizados son aluminio anodizado mate y goma para menguar el ruido de las perchas. Permite una entrada de electricidad de 12 V DC, necesita un convertidor de 12 V que no está incluido.

BARRA ARMARIO LED 708-1158 mm PLATA

Descripción	Código
Barra 708-858 190 lm	F75835074762
Barra 858-1008 230 lm	F75835071862
Barra 1008-1158 260 lm	F75835074962
Transformador 15W 12V	F75837001420

BARRA Ø19 mm

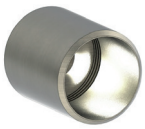

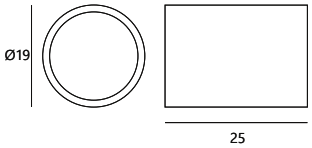

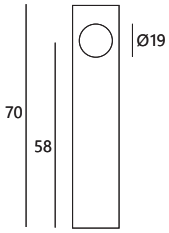

BARRA RECTANGULAR

BARRA ARMARIO Ø 19 mm

Descripción	Código
Tubo 3000x19 mm	F326360019
Soporte lateral	F326354219
Soporte intermedio	F326354319
Soporte lateral tapa	F326354519

BARRA RECTANGULAR 30x12 mm

Descripción	Plata	Negro
Barra 4 mts	F3226TU3012PL	F3226TU3012NE
Soporte lateral	F3226BLA3012PL	F3226BLA3012NE
Soporte central	F3226BCE3012PL	F3226BCE3012NE
Sop. lateral ciego	F3226BJT3012PL	F3226BJT3012NE
Sop. curva	F3226BCA3012PL	F3226BCA3012NE

BARRA COLGADOR OVALADA

BARRA ARMARIO OVALADA 30x15 mm

Descripción	Aluminio	Aluminio	Níquel	Dorado
Tubo 1 mto		F3220BA		
Tubo 2 mts	F32990027231			
Tubo 3 mts	F32990022903			
Tubo 4 mts			F3226TU3015NI	F3226TU3015DO
Curva 1000 mm		F3226CU200200		
Curva 2500 mm		F3226CU250250		
Curva			F3226TU4	
Sop. Lateral	F32990022786	F3246A402PL	F3246A402CR F32990020652	F3226LATDORAT F32990020651
Sop. Central	F32990022897	F3246A404PL	F3246A404CR F32990022861	F3226CENDORAT
Sop. Central tapa		F3246A406PL	F3246A406CR	
Tapón			F3246TAP	

BARRA Ø25 mm

BARRA Ø19 - Ø16 - Ø12

BARRA ARMARIO
Ø 25 mm

Descripción	Código
Tubo 3000x25 mm	F326360025
Soporte lateral(jgo. 2 piezas)	F329280351757
Soporte central	F329280202250

BARRA ARMARIO
Ø 12 / 16 / 19 mm

Descripción	12 mm	16 mm	19 mm
Tubo 4 mts	F3226TU12N	F3226TU16N	F3226TU19N
Soporte lateral	F3246A414CR	F3246A416CR	F3246A418CR
Soporte central		F3246A410CR	F3246A412CR

CAMA ABATIBLE NOVADOS SINCRO HÍBRIDO

HERRAJE PARA CAMA ABATIBLE

Descrición	Código
1900 x 900 horizontal	F9521NOVASYHNH
1900 x 900 vertical	F9521NOVASYNH

Herraje para cama abatible, en aluminio, con caída controlada mediante pistones, y pata sincronizada.
Bajo encargo se puede solicitar con mesa incorporada.

Bajo pedido:
Otras medidas.
Literas abatibles.

SOMIER FIJO ATENAS

Negro P
Plata P

Bajo pedido.

Somier fijo fabricado en acero reforzado. Bastidor de 30x30 mm.
Pintura epoxy con tratamiento anticorrosivo, secado al horno.
Barra central de refuerzo en acero de 30x30 mm.
Láminas curvadas en madera de haya natural de 53x8 mm, embutidas en el bastidor, de gran dureza y resistencia al astillamiento.
En medidas de 105 cms y superiores los tacos van anclados en el bastidor.
Tacos insonoros que garantizan la ausencia de ruidos.
Gran estabilidad y firmeza.
Altura total con patas de +- 30 cms.
Las patas se solicitan aparte.

SOMIER FIJO VALENCIA

Negro P
Plata P

Bajo pedido.

Somier fijo fabricado en acero reforzado. Bastidor de 40x30 mm.
Pintura epoxy con tratamiento anticorrosivo, secado al horno.
Láminas curvadas en madera de haya natural de 120X8 mm, acabadas en papel antideslizante, ancladas al bastidor mediante tacos en PVC insonoros que garantizan la ausencia de ruidos, gran dureza y resistencia al astillamiento.
En medidas de 105 cms y superiores incorpora barra central de refuerzo de 40x30 mm. con pletina para colocación de una quinta pata.
Gran estabilidad y firmeza.
Altura total con patas de +- 31 cms.
Las patas se solicitan aparte.

BAJO NIDO ATENAS

Negro P
Plata

Bajo nido fabricado en acero reforzado de 40x30 mm. Disponible en acero reforzado de 30x30 mm.
Barra central de refuerzo de 40x30 mm
Patas de desplegado automático y ruedas transversales que facilitan la elevación.
Pintura epoxy con tratamiento anticorrosivo, secado al horno.
Láminas curvadas en madera de haya natural de 53x8 mm, embutidas en el bastidor mediante tacos de PVC insonoros que garantizan la ausencia de ruidos, de gran dureza y resistencia al astillamiento.
Gran estabilidad y firmeza.
Altura total +- 35 cms.
Separación entre somieres +- 22 cms.

BAJO NIDO ATENAS

80 x 180	F95390080180
90 x 190	F95390090190

OTROS MODELOS BAJO PEDIDO

Bajo pedido.

GUÍA MESA EXTENSIBLE

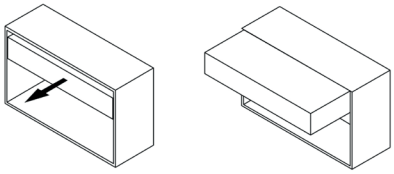

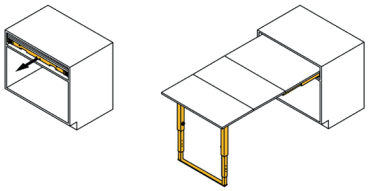

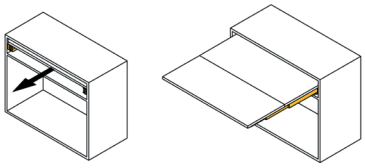

Sistemas para mesa extraíble oculta.
Más modelos disponibles bajo pedido.

MODELO MARA

Herraje para mesa abatible.
- En aluminio blanco o gris sombra / Apertura de pata manual / Encimera embutida / Cierre encimera amortiguado
Medidas de mesa (ancho x largo)
Mod. Mara 600: 518 x 1283 Mod. Mara 700: 618 x 1283

Bajo pedido.

MODELO SMART

Herraje para mesa abatible.
- En aluminio blanco o gris sombra / Apertura de pata automática / Encimera solapada / Cierre encimera magnético.
Medidas de mesa (ancho x largo)
Mod. Smart 700: 696 x 1848 Mod. Smart 852: 848 x 1848

Bajo pedido.

MODELO BUDDY

Herraje para mesa abatible.
- En aluminio blanco o gris sombra / Apertura de pata manual / Encimera solapada / Cierre encimera magnético.
Medidas de mesa (ancho x largo)
Mod. Buddy 750: 750 x 1400.

Bajo pedido.

IN.22.140.60 - 80 ALUMINIO

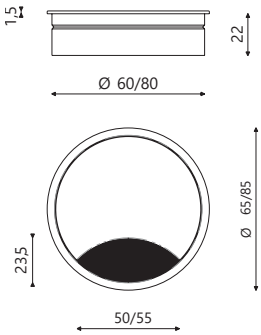

PASACABLES ALUMINIO
60 / 80 mm

Ø 60 mm	F406322140060
ø 80 mm	F406322140080

PASACABLES METÁLICO

PASACABLES METÁLICO
60 mm

Cromo brillo	F40835006711
Cromo mate	F40835006764

PASACABLES ALUMINIO

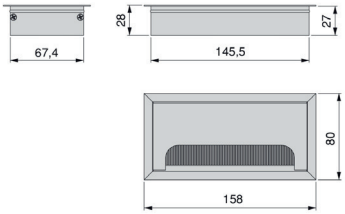

PASACABLES ALUMINIO
160 x 80 mm

160 x 80 mm	F40835010062

PASACABLES ALUM. MAMBO

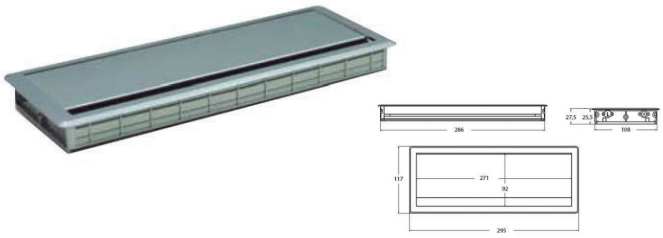

PASACABLES ALUMINIO
295 x 117 mm

Aluminio	F409729511727P
Negro	F409729511727N
Blanco	F409729511727B

PASACABLES PLÁSTICO

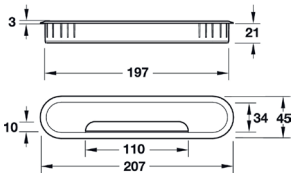

PASACABLES PLÁSTICO
207 x 45 mm

207 x 45 mm	F409263136200

PASACABLES PLASTICO

PASACABLES PLÁSTICO
60 / 80 mm

	Inox liso
60 mm	F409242896002
80 mm	F409263121004

PASACABLES

PASACABLES PLÁSTICO
60 / 80 mm

	Blanco	Aluminio	Gris claro	Negro
60 mm (2 pzas)	F40990027520	F40990024956	F4083051238	F40990024953 F40835123817
60 mm (3 pzas)	F408305123815			
80 mm (2 pzas)	F4050PASA80B		F4083051239	F4083092688
80 mm (3 pzas)	F4050PASA80B3			

PORTATECLADO

SOPORTE CPU

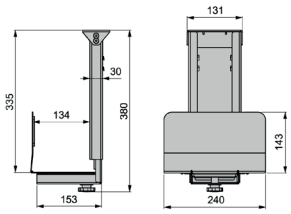

PORTATECLADO BEIGE

Beige	F3226PTBEIGE

SOPORTE CPU
12 Kgs

Soporte CPU	F32836216925

SOPORTE CARPETAS

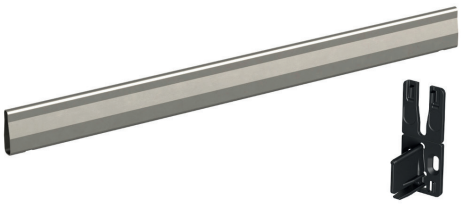

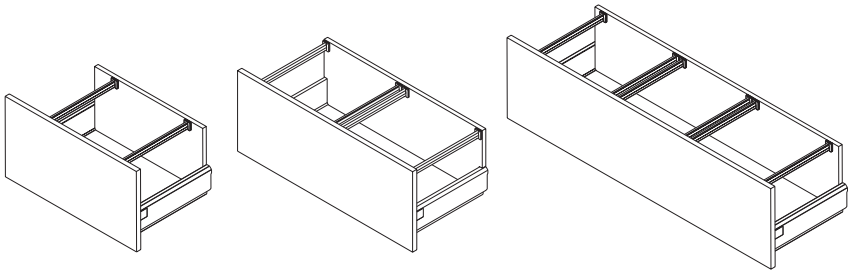

SOPORTE CARPETAS

600 mm	F30769134827

SOLANELLAS

FUSTES SOLANELLAS, S.A. - SECCIÓ FERRETERIA
CTRA DE RUBÍ, 304 - 08228 TERRASSA
T. 93 731 73 12 - ferreteria@solanellas.com